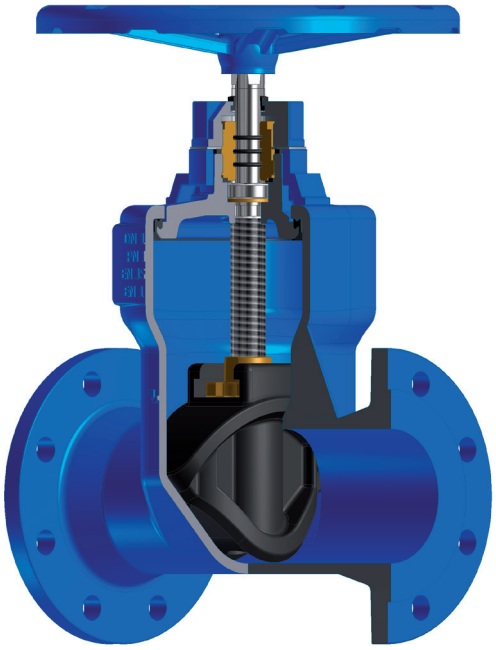

Задвижка с обрезиненным клином [GRW]

Стандарты: EN 1171, EN 1074-2

DN 50 ÷ DN 300
PN 10 ÷ PN 16

Основные характеристики

- Корпус, крышка и диск из ковкого чугуна
- Соединение корпуса и крышки самоуплотняющееся, без шпилек
- Невыдвижной шпиндель, втулка ходовая в диске
- Сальник шпинделя в крышке, прокладка между крышкой и корпусом и покрытие диска из резины (NBR или EPDM)
- Все внутренние поверхности, соприкасающиеся с рабочей средой, защищены пластификацией напылённого эпоксидного порошка слоем толщиной не менее 100 μm, а наружные - слоем толщиной не менее 150 μm

Применение

- Питьевая вода и других неагрессивные среды

Давление и температура

- Давление до 16 bar
- Температура до 70 °C

Материал (таблица Г.4.1)

- Ковкий чугун

Преимущества

- Возможность подземной установки
- Конструкция корпуса без ”карманов”
- Длительный срок эксплуатации
- Соответствие санитарно-гигиеническим и экологическим стандартам по выбросам в окружающую среду
- Простота в обращении и обслуживании

Дополнительные варианты

- Электрический, гидравлический или пневматический приводы
- Индикатор положения
- Удлинитель шпинделя
- Блокировка
- Присоединение фланцевое по стандартам: ГОСТ, DIN, ANSI...
- Задвижки с ответными фланцами, прокладками и крепежом

Испытания

- Испытания задвижки проводятся по Стандарту EN 12266, Часть 1 и Часть 2

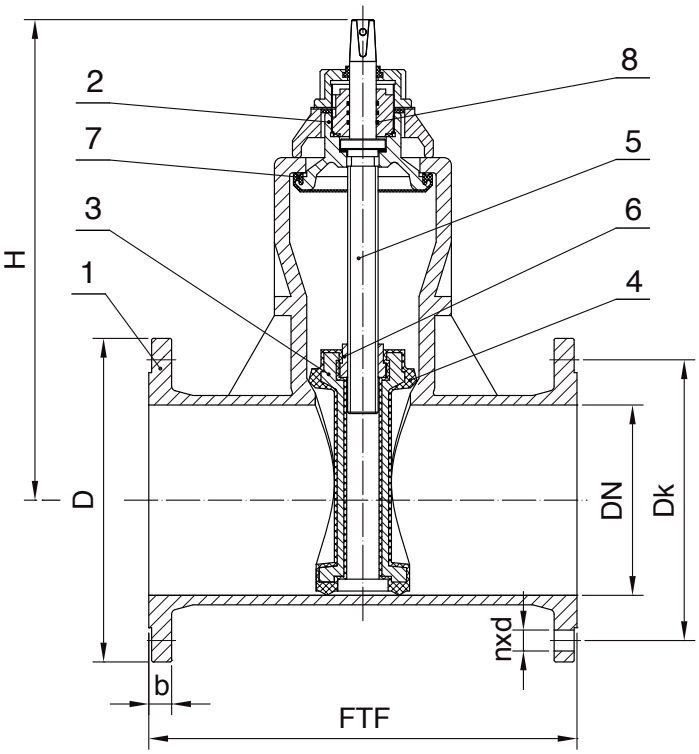

Чертеж Г.4.1 Позиции и размеры

Материалы **Таблица Г.4.1**

Поз.	Наименование	Применение
		до 70°C
1	Корпус	Ковкий чугун EN-JS 1024 (GGG-40)
2	Крышка	Ковкий чугун EN-JS 1024 (GGG-40)
3	Клин	Ковкий чугун EN-JS 1024 (GGG-40)
4	Уплотняющая поверхность клина	нитрил резина (NBR) или этиль.-пропил. (EPDM)
5	Шпиндель	мин 13% Cr
6	Втулка ходовая	бронза
7	Прокладка	NBR или EPDM
8	Сальник	NBR или EPDM

ДОО ТЕРМОВЕНТ СЦ I Индустријска зона бб I 21235 ТЕМЕРИН I Сербия
Телефоны: ++381 21 842-505, 849-911 I Телефакс: ++381 21 843-238
e-mail: office@termoventsc.rs
www.termoventsc.rs

[GRW] Размеры PN 16, EN 558-1 Ряд 15 (DIN 3202- F5) **Таблица Г.4.2**

DN	FTF	D	b	Dk	d	n	H	(кг)
	(мм)							
50	250	165	18	125	18	4	235	14
80	280	200	20	160	18	8	305	22,5
100	300	220	20	180	18	8	350	28,5
150	350	285	22	240	23	8	440	56
200	400	340	24	295	23	12	485	97
250	450	405	26	355	26	12	485	104
300	500	460	28	410	27	12	530	255

[GRW] Размеры PN 16, EN 558-1 Ряд 14 (DIN 3202- F4) **Таблица Г.4.3**

DN	FTF	D	b	Dk	d	n	H	(кг)
	(мм)							
50	150	165	18	125	18	4	235	13
80	180	200	20	160	18	8	305	19,4
100	190	220	20	180	18	8	350	25
150	210	285	22	240	23	8	440	50
200	230	340	24	295	23	12	485	81
250	250	405	26	355	26	12	485	95
300	270	460	28	410	27	12	530	210

Варианты

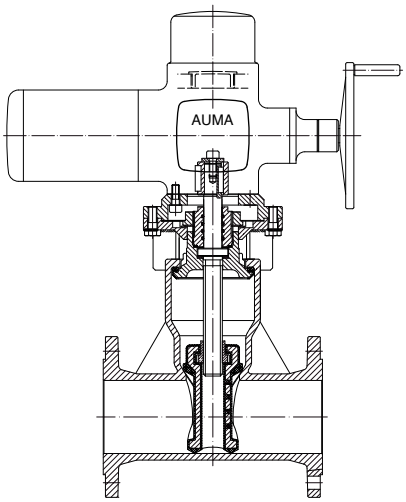

Управление
через елктропривод

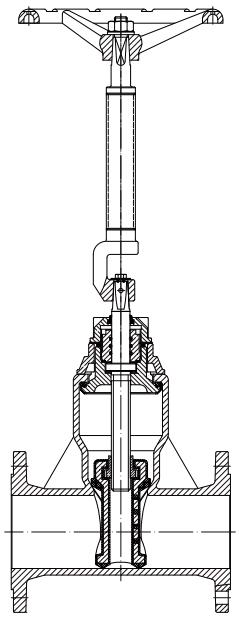

Управление через
маховник с
удлинител шпинделя

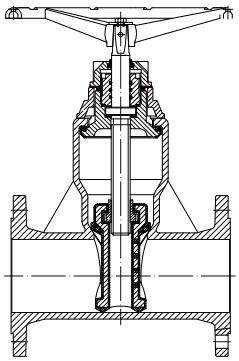

Управление через
маховник

Для заметок

ДОО ТЕРМОВЕНТ СЦ I Индустријска зона бб I 21235 ТЕМЕРИН I Сербия
Телефоны: ++381 21 842-505, 849-911 I Телефакс: ++381 21 843-238
e-mail: office@termoventsc.rs